# Predokenska PODOMETNA roleta 20°

- **ZAŠČITA PRED VROČINO**
- **PROTIVLOMNOST**
- **REGULIRANJE SVETLOBE**
- **ZATEMNITEV**
- **UV ZAŠČITA**
- **VARČEVANJE PRI HLAJENJU / OGREVANJU**

Predokenska podometna roleta 20° z ALU omarico, zaprto z vseh strani, spodnji revizijski pokrov in nosilec izolacije iz debelostenskega ekstrudiranega aluminija, ki zagotavlja kompaktnost in trajnost omarice. Osovina pocinkana in vpeta preko krogličnih ležajev na stranske alu konzole. Vodila estetsko zaključena s PVC končniki in fiksiranimi ščetkami za tišje delovanje. Zaključna utežna letev iz aluminija. Pri rolo komarnikih vključena zavora za blažje dvigovanje.

## LAMELE | Barvna paleta:

OPOZORILO: Določene barve na lestvici lahko odstopajo od originala!

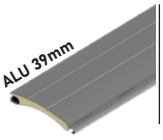


PR1: 01 BELA; 02 T. ČOKO; 03 SREBRNA; 05 SV. ČOKO; 12 ANTRACIT; 14 RAL 9007; 52 DB 703

PR2: 04 BEŽ; 08 ZELENA; 10 SV. SIVA; 11 ANTICO GRIGIO; 24 RAL 9005; 15 OKER; 18 RAL 8017

PR3: 06 JESEN; 07 OREH; 16 ZLATI HRAST; 17 OREH GEA

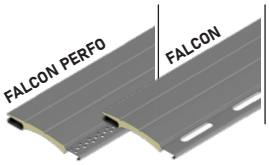


PR1: 01 BELA; 02 T. ČOKO; 03 SREBRNA; 04 BEŽ; 11 ANTICO GRIGIO; 12 ANTRACIT; 14 SIVA; 52 DB 703

ALU lamele polnjene z izolacijo, pripete z varnostnimi vzmetmi oz. serijsko protivlomnimi vzmetmi pri motornih pogonih. Vse lamele strojno eritirane, kar zagotavlja tišje in zanesljivejše delovanje.

## OMARICA, VODILA, ZAKLJUČNA LETEV | Barvna paleta:

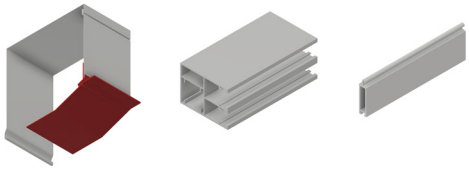

PR1: 01 RAL 9010; 03 RAL 9006; 07 RAL 9007; 04 RAL 7016; 02 RAL 8019; 52 DB 703

PR2: RAL - DOPLAČILO

OPOZORILO: Določene barve na lestvici lahko odstopajo od originala!

## UPRAVLJANJE:

Rolete lahko upravljamo ročno, uporaba motornega pogona pa omogoča več udobja in enostavno upravljanje. Upravljanje je možno s stikali ali daljinci tudi brez posegov v zid, s krmilniki pa avtomatizirano in na daljavo prek pametnega telefona.

# Predokenska PODOMETNA roleta 20°

## TEHNIČNE SKICE | Detajli senčil:

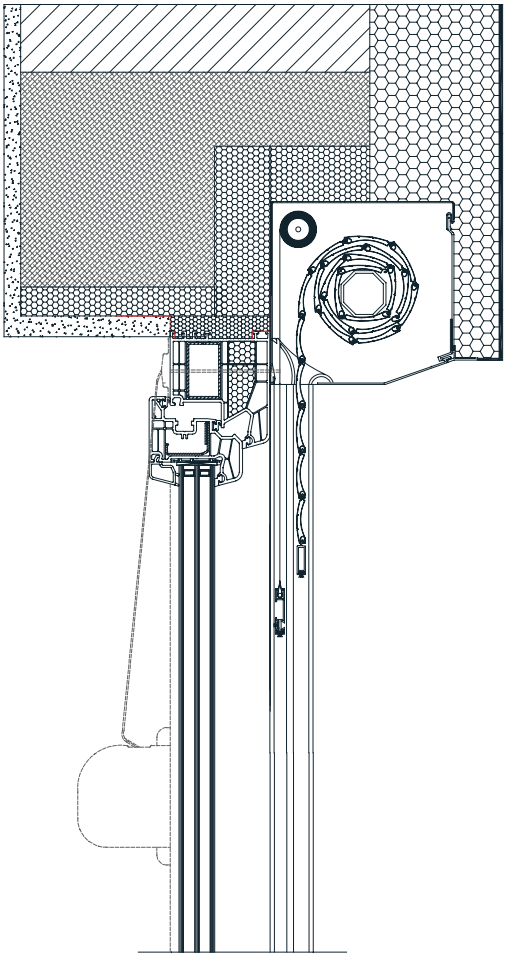

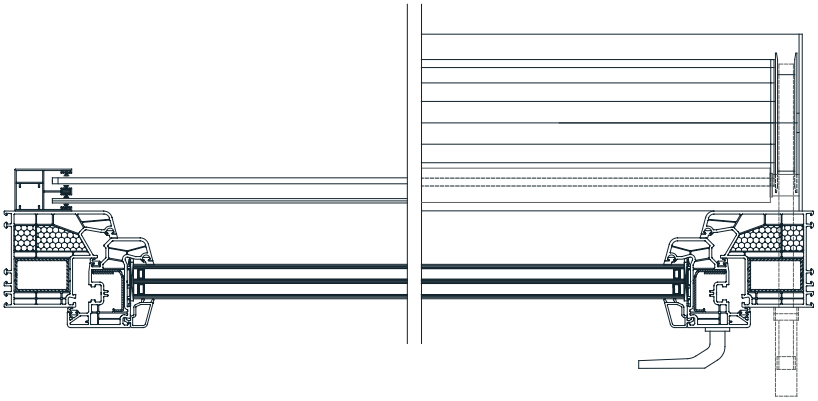

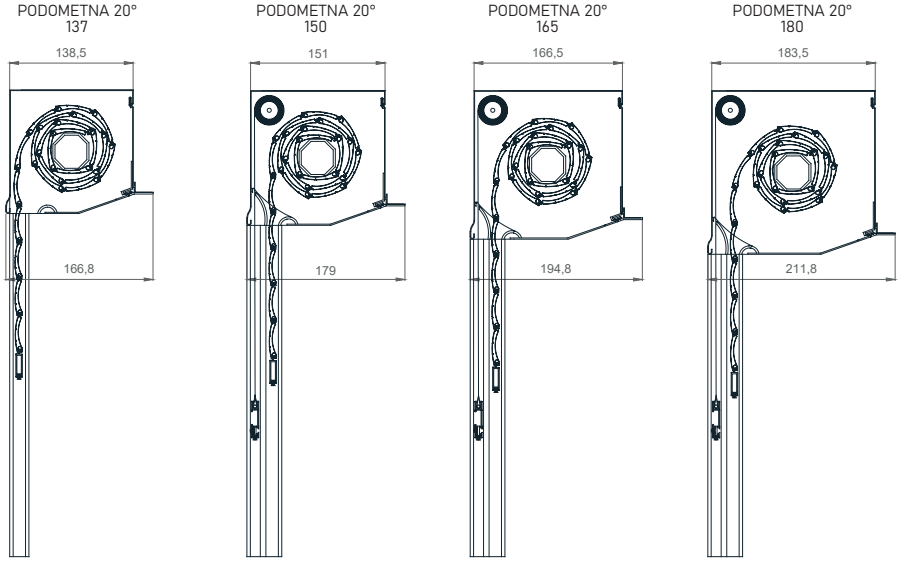


## VODILA

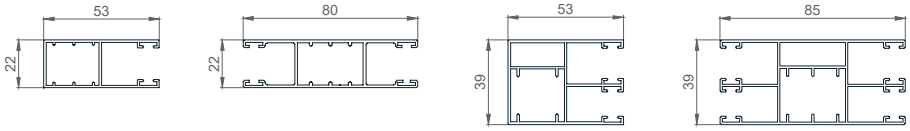


53 X 22mm | 80 X 22mm | 53 X 39mm | 85 X 39mm

## LAMELE

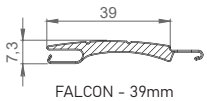


FALCON - 39mm

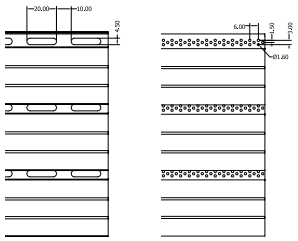

PERFO

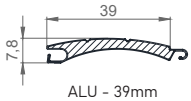


ALU - 39mm

## TABELA VELIKOSTI OMARIC

| Lamela/Osovina | FALCON / 60mm | | ALU / 40mm | | ALU / 60mm | |
|---|---|---|---|---|---|---|
| velikost omarice | | KOM. | | KOM. | | KOM. |
| **13,7 cm** | - | - | 173,9 | - | 146,3 | - |
| **15,0 cm** | 134,0 | 104,0 | 204,9 | 150,8 | 189,9 | 130,9 |
| **16,5 cm** | 184,0 | 141,0 | 265,0 | 202,3 | 249,9 | 189,9 |
| **18,0 cm** | 249,0 | 210,0 | 319,9 | 255* | 309,9 | 255* |
| **20,5 cm** | - | - | - | - | - | - |