Eleganca se stopnjuje

KRATER 2G

ŽALUZIJA

- izboljšani detajli
- močnejša konstrukcija
- popoln estetski videz

ROLETARSTVO
MEDLE

www.medle.si

KRATER 2G
ŽALUZIJA

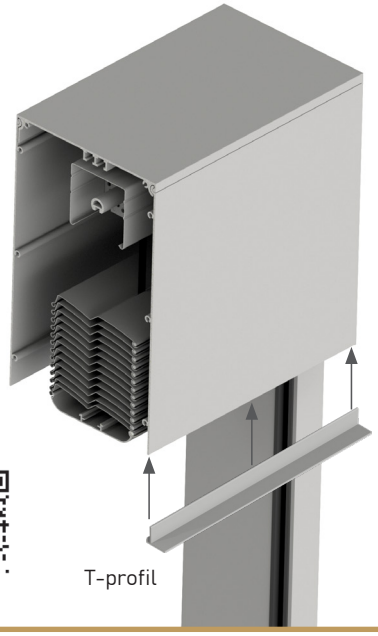

KRATER 2G prinaša številne tehnične izboljšave in napredne rešitve, ki zagotavljajo dolgoletno zanesljivost in vrhunski izgled vašega doma. Nova **ekstrudirana aluminijasta omarica** zagotavlja večjo konstrukcijsko trdnost, dolgotrajno obstojnost in popolno barvno usklajenost z ostalimi elementi, kar zaokroži vizualno celovitost sistema.

PREDNOSTI ZUNANJE ŽALUZIJE KRATER 2G

- **Debelina 2 mm** – za dolgotrajno obstojnost
- **Močnejša konstrukcija** – stabilnost tudi pri večjih višinah in dolžinah
- **Ekstrudirani profili** – za boljšo konstrukcijsko stabilnost
- **Optimizirana konstrukcija** – zmanjšuje povese in zagotavlja ravnost
- **Omarice brez sprednjih spojev** – maska pritrjena z bočne strani
- **Vsa vodila serijsko s tesnilom** – za boljše tesnjenje
- **Maksimalna funkcionalnost** – z vrhunskimi detajli
- **Elegantna oblika** – usklajena z modernimi arhitekturnimi trendi
- Možnost vgradnje komarnika
- Izvedba z lamelo: ZX-90, ZX-75 in C-80

MEJNE VREDNOSTI

KRATER 2G z lamelo C-80	KRATER 2G z lamelo ZX-90 in ZX-75
min. 35 cm (MC) min. 42 cm (EM) max. 350 cm	min. 35 cm (MC) min. 42 cm (EM) max. 450 cm
min. 60 cm max. 430 cm	min. 60 cm max. 430 cm
max. 9,0 m²	max. 12,0 m²
Vetrni razred 4	Vetrni razred 5

KRATER 2G 130

VIDNA VGRADNJA

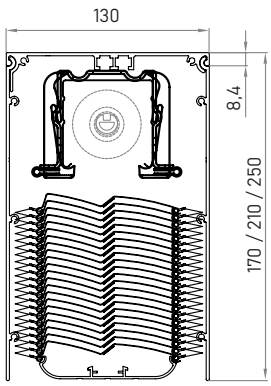

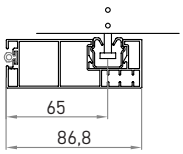

Vodilo KRATER 2G 31x87

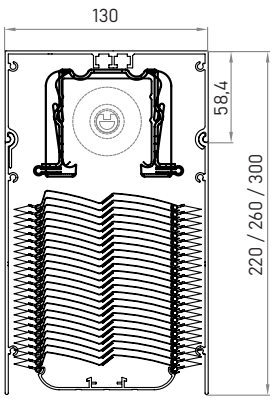

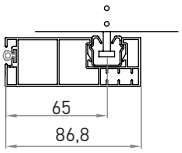

Vodilo KRATER 2G 31x87

PODOMETNA VGRADNJA

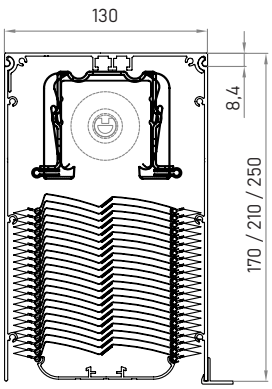

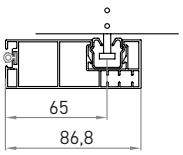

Vodilo KRATER 2G 31x87

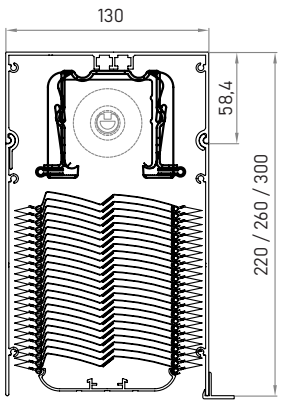

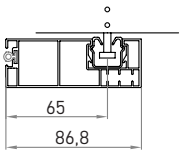

Vodilo KRATER 2G 31x87

VODILA

KRATER 130

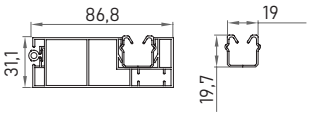

KRATER 150

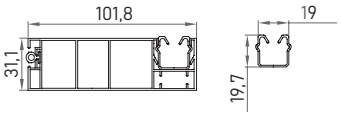

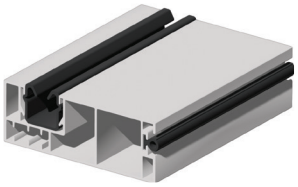

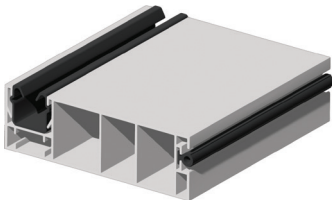

VIŠINE OMARICE

VIDNA VGRADNJA

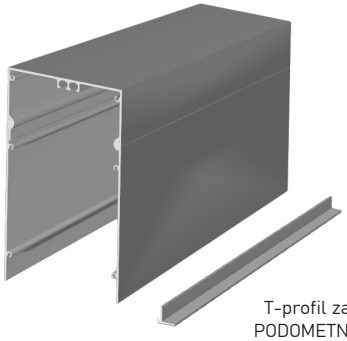

T-profil za PODOMETNO VGRADNJO

OSNOVNE VIŠINE (mm):
170, 210, 250

Z ADAPTERJEM (mm):
220, 260, 300

Lamela **ZX-90**

Višina žaluzije (cm)	Višina omarice (mm)
do 133	170
134-197	210
198-213	220
214-269	250
270-285	260
286-357	300

Lamela **ZX-75**

Višina žaluzije (cm)	Višina omarice (mm)
do 110	170
111-162	210
163-174	220
175-219	250
220-232	260
233-290	300

Lamela **C-80**

Višina žaluzije (cm)	Višina omarice (mm)
do 117	170
118-196	210
187-217	220
218-275	250
276-297	260
298-376	300

* vrednosti veljajo za žaluzijo na EM pogon

KRATER 2G 150

VIDNA VGRADNJA

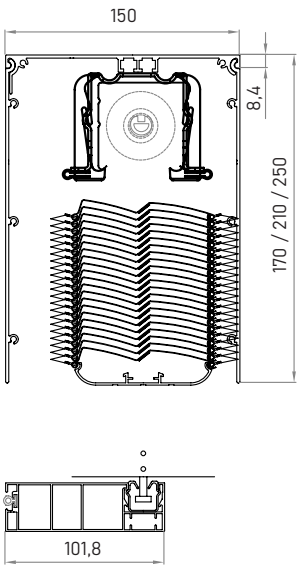

Vodilo KRATER 31x102

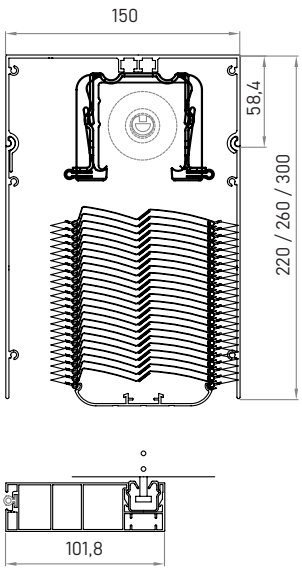

Vodilo KRATER 31x102

PODOMETNA VGRADNJA

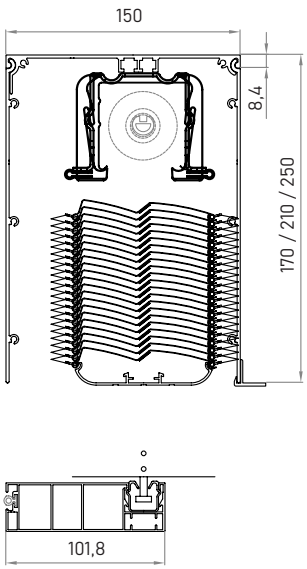

Vodilo KRATER 31x102

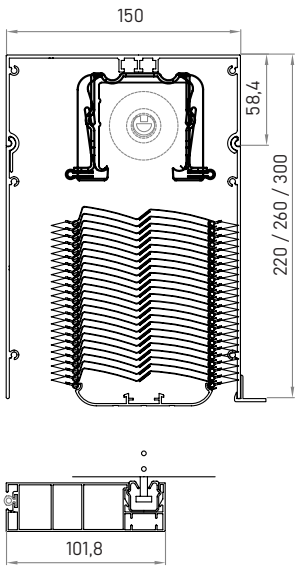

Vodilo KRATER 31x102

BARVANJE OMARIC

VIDNI KRATER 2G

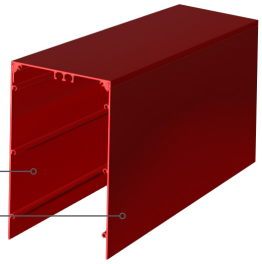

OSNOVNA IZVEDBA:

» Barvanje **ZNOTRAJ** in **ZUNAJ**:
- BELA
- DB 703
- RAL7016
- RAL9006
- RAL9007
- RAL8019

OPCIJSKA IZVEDBA:

» Omarica v RAL barvi

PODOMETNI KRATER 2G

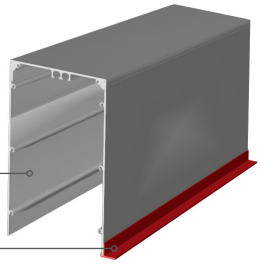

OSNOVNA IZVEDBA:

» Surova omarica

» **T-profil** v standardnih barvah:
- BELA
- RAL9006
- RAL9007
- RAL7016
- RAL8019
- DB 703

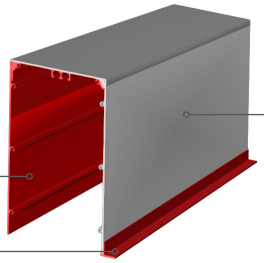

OPCIJSKA IZVEDBA:

» Barvanje omarice **ZNOTRAJ**:
- DB 703
- RAL7016

» **T-profil** v standardnih barvah:
- BELA
- RAL9006
- RAL9007
- RAL7016
- RAL8019
- DB 703

» Omarica v RAL barvi

BARVE OMARIC IN T-PROFILOV

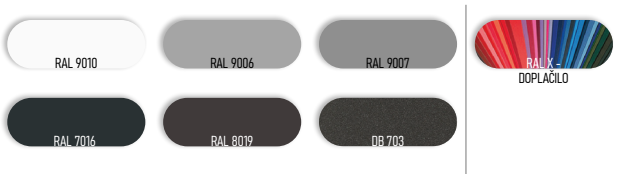

LAMELE

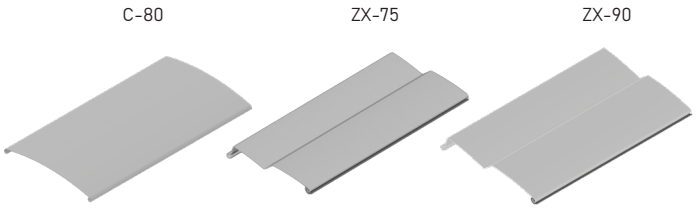

BARVE LAMEL

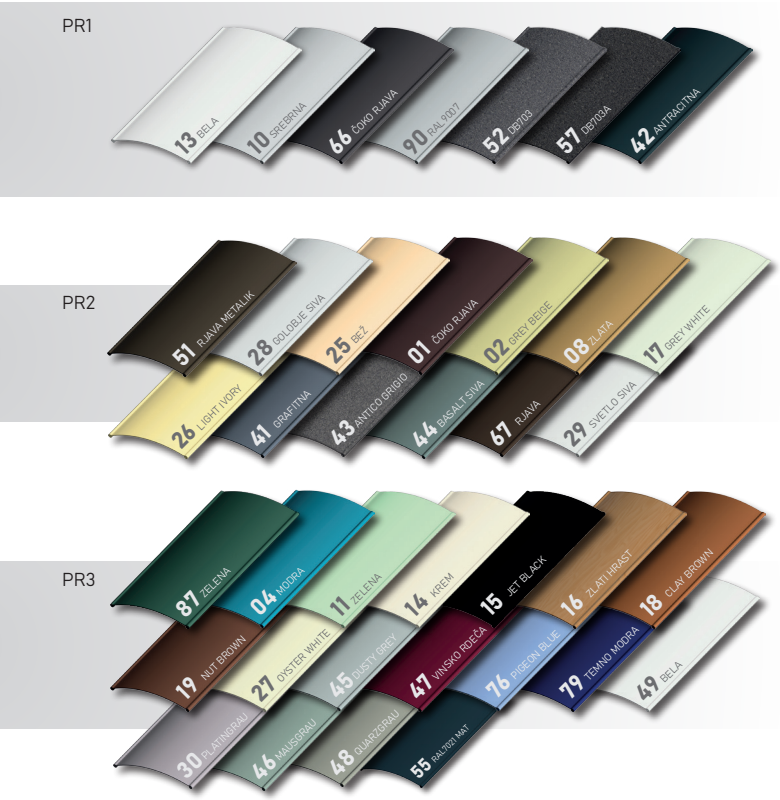

ROLETARSTVO MEDLE

ROLETARSTVO MEDLE d.o.o.,
Podbevškova ulica 48,
8000 Novo mesto, Slovenija

00386 7 39 30 930
info@medle.si

www.medle.si

CERTIFIED ISO 9001 ISO 14001

Platinasta odličnost

SLOVENSKI PROIZVOD SLOVENSKA KAKOVOST SQ SLOVENIAN QUALITY

SL-prospekt-Krater2G-v04